2026年度　特待入試
第4回

算　　数

〔注意事項〕

1　問題は1から4までです。

2　時間は50分です。

3　下敷(したじ)きおよび電算機つきの時計の使用を禁止します。

4　解答は，濃(こ)くはっきりと書くようにしてください。

5　開始の合図があるまで問題用紙を開かず，手を触(ふ)れないでください。

6　試験中はよそ見をせず，きちんとした態度で行ってください。

7　何か物を落としたら，黙(だま)って手をあげてください。

8　他の受験生に迷惑(めいわく)となるような行為(こうい)をしないでください。

1　次の $\square$ にあてはまる数を求めなさい。

（1）　$48 \times 35 - 25 \times 42 = \square$

（2）　$0.625 \div \frac{3}{7} \times \left(3\frac{1}{2} - \frac{5}{6}\right) = \square$

（3）　$0.817 \times 5.4 + 3.18 \times 0.26 + 1.42 \times 0.26 - 0.557 \times 5.4 = \square$

（4）　$\{136 - (32 + \square)\} \div 4 = 20$

（5）　$14.3 : 7.7 = 5.2 : \square$

（6）　時速 72 km − 秒速 1000 cm − 分速 250 m ＝ 分速 $\square$ m

2　次の問いに答えなさい。

（1）　28 で割っても，35 で割っても 10 余る 3 けたの整数のうち，最も小さい整数はいくつですか。

（2）　のあさんは分速 75 m の速さで学校を出発しました。その 8 分後に，はなさんは分速 90 m の速さで学校を出発し，のあさんを追いかけました。のあさんに追いつくのは，はなさんが出発してから何分後ですか。

（3）　5％の食塩水 150 g と，9％の食塩水をまぜるところを誤（あやま）って量を逆にしてしまい，6.5％の食塩水ができました。はじめに作ろうとしていた食塩水の濃度は何％ですか。

（4）　さくらさんがこれまで何回か受けた算数のテストの平均は 72 点です。次のテストで 87 点をとると全体の平均が 75 点になります。次のテストは何回目ですか。

（5）　8504 円のお金を A，B，C の 3 人で分けます。B さんは A さんよりも 200 円少なく，C さんは B さんの 2 倍よりも 1000 円多くなるように分けたとき，A さんはいくらになりますか。

（6）　2 つのグラス A と B に水が 2：5 の割合で入っています。グラス B からグラス A に 75 mℓ の水を移したところ，入っている水の量は同じになりました。元のグラス B に入っていた水の量は何 mℓ ですか。

大問 2 の問題は次ページに続く

（7） お菓子をクラスの子どもたちに配ります。1 人に 6 個ずつ配ると 12 個あまり，1 人に 7 個ずつ配ると 16 個足りません。お菓子は全部で何個ありますか。

（8） 図の円周上の 4 点は半円を 5 等分した点です。このとき，角 x の大きさは何度ですか。

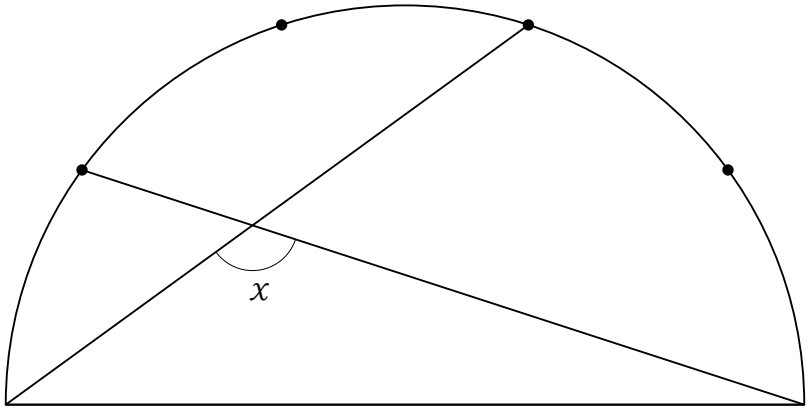

3　分母が 60 である 59 個の分数

$$\frac{1}{60},\ \frac{2}{60},\ \frac{3}{60},\ \cdots\cdots,\ \frac{59}{60}$$

について，次の問いに答えなさい。

（1）　約分できない分数のうち，小さい方から数えて 3 番目の数はいくつですか。

（2）　約分できない分数は全部で何個ですか。

（3）　約分できない分数を全て加えるといくつになりますか。

4　辺 AD と辺 BC が平行な台形 ABCD があります。

点 P は点 A を出発し，AD 上を点 D まで毎秒 1 cm で動きます。点 Q は点 C を出発し，CB 上を点 B まで毎秒 2 cm で動きます。

点 P と点 Q は同時に出発します。

グラフは 2 つの点が動き始めてからの点 A，B，P，Q でできる図形の面積を表しています。ただし，2 つの点が重なることもあります。

次の問いに答えなさい。

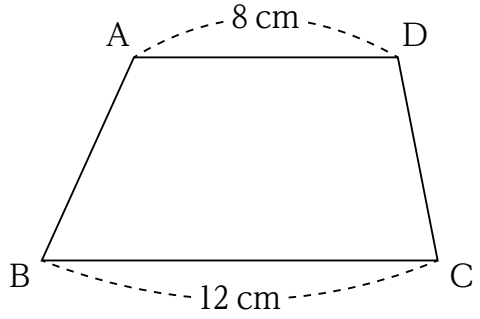

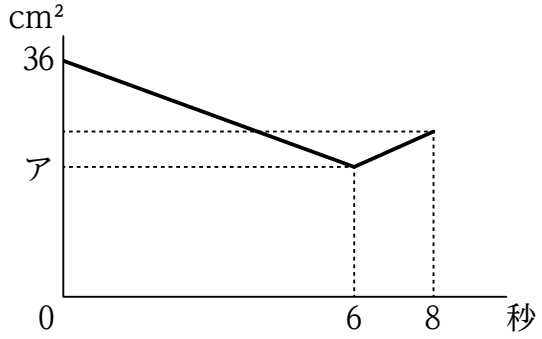

（1）　台形 ABCD の高さを求めなさい。

（2）　グラフのアに入る数を求めなさい。

（3）　台形 ABQP の面積が 28 cm² となるのは，2 つの点が動き始めてから何秒後ですか。（分数で答えてもよい。）