2026年度　特待入試
第2回

算　　数

〔注意事項〕

1　問題は1から30までです。

2　時間は50分です。

3　下敷(したじ)きおよび電算機つきの時計の使用を禁止します。

4　解答は，濃(こ)くはっきりと書くようにしてください。

5　開始の合図があるまで問題用紙を開かず，手を触(ふ)れないでください。

6　試験中はよそ見をせず，きちんとした態度で行ってください。

7　何か物を落としたら，黙(だま)って手をあげてください。

8　他の受験生に迷惑(めいわく)となるような行為(こうい)をしないでください。

次の問いに答えなさい。

（１）　$\frac{3}{5} \times 3.5 \div \frac{1}{2} - 1\frac{1}{5} = \square$

（２）　$12 - \{141 - (48 - 29) \times 7\} \div 2 = \square$

（３）　$44 \times 0.17 + 34 \times 0.03 - 0.68 \times 10 = \square$

（４）　$\left(1 - \frac{5}{6} + \frac{1}{60} \times 45\right) \div 1\frac{3}{8} = \square$

（５）　$\left(\frac{3}{20} + 2.38 \times \frac{1}{17} \div 2\right) \div \frac{1}{100} = \square$

（６）　$\left(47 - \square \times \frac{3}{4}\right) \div 1.2 = 6\frac{2}{3}$

（７）　$0.4 : \frac{5}{12} = \square : 0.625$

（８）　時速 61.2 km ＋ 分速 195.6 m ＝ 秒速 $\square$ m

（９）　ある数を 7 倍して 4 を引いた数は，ある数と 14 との和の 4 倍より 6 大きくなります。ある数はいくつですか。

（10）　最大公約数が 18，最小公倍数が 360 であるような 2 つの 2 けたの整数のうち，小さい方の整数はいくつですか。

（11）　9％の食塩水 200 g に 16％の食塩水を混ぜたところ 12％の食塩水になりました。16％の食塩水は何 g ですか。

(12)　ある仕事をＡさん１人で行うと16日，Ｂさん１人で行うと６日かかります。はじめの５日間はＡさんのみで行い，残りはＡさんとＢさんの２人で行いました。仕事がすべて終わるまでに何日かかりますか。

(13)　１から６までの数字が書かれたカードが１枚ずつあります。この６枚のカードから３枚を並べて３けたの数を作るとき，偶数になる並べ方は何通りですか。

(14)　時計の針が４時10分を指すとき，長針と短針がつくる小さいほうの角度は何度ですか。

(15)　ＡさんはＢさんの４倍より160円少ない金額のお金を持っています。ＢさんがＡさんから430円を受け取ると，２人の金額が等しくなります。Ａさんが最初に持っていたお金はいくらですか。

(16)　Ａ，Ｂ，Ｃ，Ｄの４人がたて一列に並んでいます。ＡはＢより前に，ＣはＤより後ろに，ＢはＣより前に，ＤはＢより前に並んでいます。前から３番目に並んでいるのは誰ですか。

(17)　１枚80円のせんべいを200枚仕入れ，２割５分の利益を見込んで定価をつけたところ，180枚売れました。売れ残ったせんべいを定価の３割引きにしたところ，すべて売ることができました。利益はいくらですか。

(18)　あめ玉を分けるのに，１人７個ずつ分けると19個あまり，１人８個ずつ分けると６個あまります。あめ玉は全部で何個ありますか。

(19)　姉と妹の１か月のおこづかいは，姉が1800円で妹が1500円です。おこづかいは毎月１日にもらいます。2026年１月10日には妹が姉より2400円多く持っていました。２人ともおこづかいを使わずに貯めるとすると，姉の所持金が妹よりも多くなるのは，2026年の何月ですか。

(20)　家から図書館まで，姉は 1000 歩，妹は 1200 歩で着きます。姉と妹の一歩の歩幅の差は 15 cm です。家から図書館まで何 m ですか。

(21)　下のように数が規則的に並んでいます。$\boxed{}$ にあてはまる数はいくつですか。

$$\frac{1}{2},\ 1,\ \frac{7}{8},\ \frac{5}{8},\ \frac{13}{32},\ \frac{1}{4},\ \frac{19}{128},\ \frac{\boxed{}}{128},\ \cdots$$

(22)　さくらさんの学年では，男子の 80％と女子の 60％が歩いて通学しています。歩いて通学している児童は全部で 128 人です。この学年の男子と女子の人数比が 5：4 であるとき，学年全員の人数は何人ですか。

(23)　勝つと 5 点もらえ，負けると 3 点引かれるゲームがあります。持ち点が 120 点でこのゲームを 40 回続けて行ったところ，得点が 104 点になりました。負けた回数は何回ですか。

(24)　長さ 130 m の列車が，時速 72 km の速さで駅のホームを通過します。通過し始めてから通過し終わるまでに 20 秒かかりました。駅のホームの長さは何 m ですか。

(25)　万博会場には，入場口にすでに 300 人が並んでいます。開場と同時に 1 分間に 10 人ずつ並ぶ人が増えます。1 つのゲートを通るのは 1 分間に 15 人です。15 分以内で列がなくなるためには，ゲートを最低いくつ開ければよいですか。

(26)　角Bが直角である四角形ABCDがあります。角Cは角Aより30°小さく，角Dは角Aより12°大きいです。角Aの大きさは何度ですか。

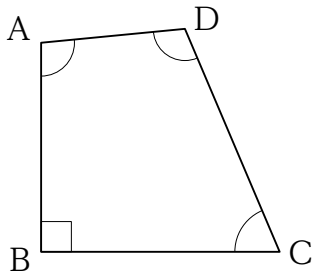

(27)　四角形ABCDは正方形です。下の展開図を組み立ててできる立体の体積は何 cm^3 ですか。ただし，円周率は3.14とします。

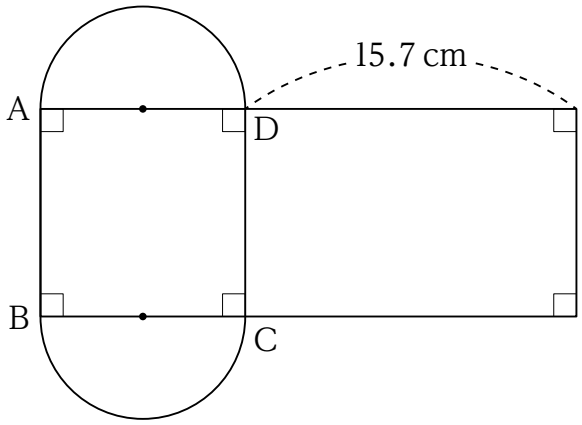

(28)　図のように，半円と三角形が重なっています。点Oは半円の中心です。角 x は何度ですか。

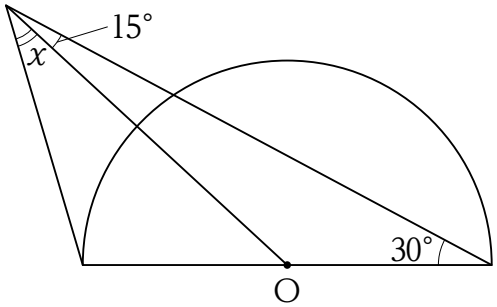

(29)　図のように，半径 2 cm の円が 1 辺 6 cm の正三角形の周りにそって転がりながら，正三角形を 1 周して元の位置にもどります。円の中心 O が動いたあとの線の長さは何 cm ですか。ただし，円周率は 3.14 とします。

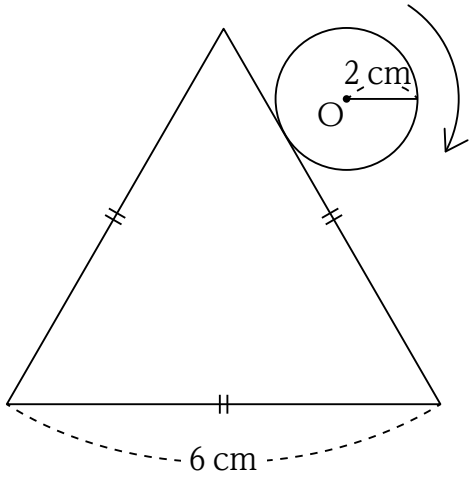
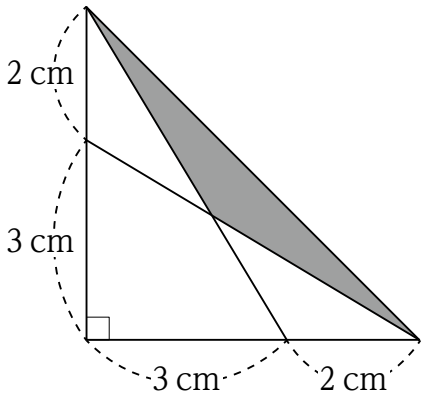
(30)　図の色をつけた部分の面積は何 cm² ですか。